www.ersatzteilversandhaus.de
www.ersatzteilplan.de

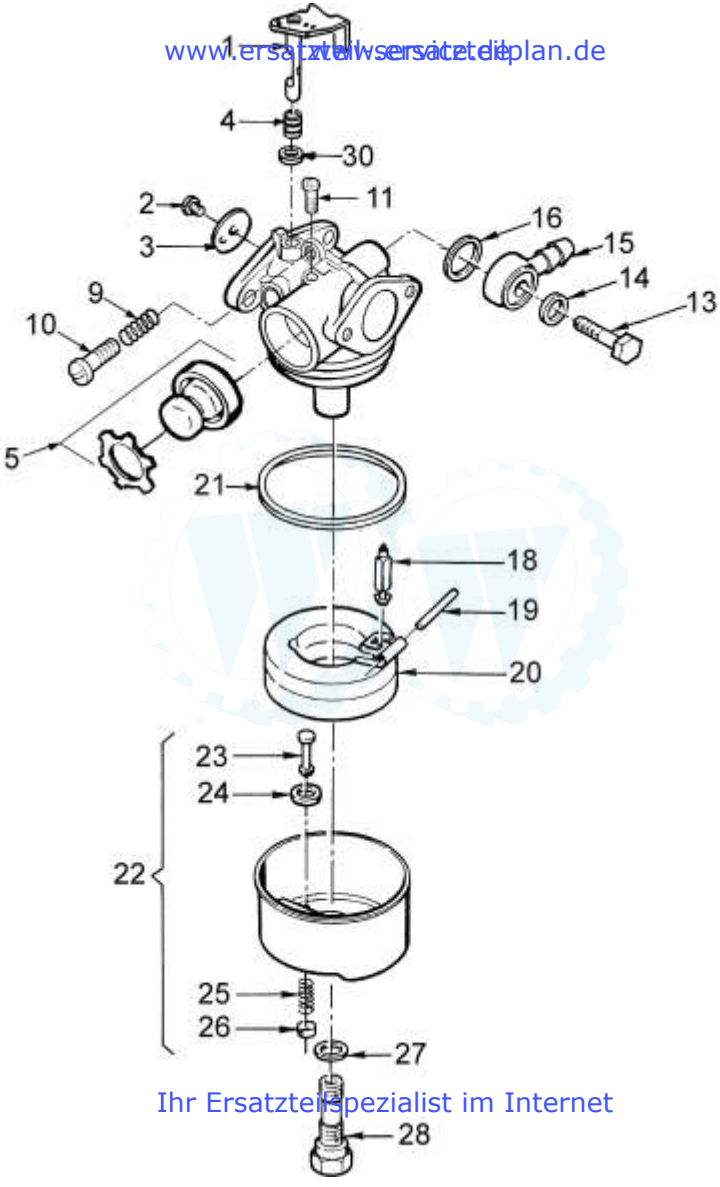

Ihr Ersatzteilspezialist im Internet

www.ersatzteil-service.de www.ersatzteilplan.de

Ersatzteilliste

Modell **x-Carb** **Spezifikation 23088508**

Ref.	Part Number	Kit	Qty	Description
1	13200019		1	Drosselklappenschaft komplett
2	29190109		1	Drosselklappenschraube M3
3	23210016		1	Drosselklappe
4	27920173		1	Ruckholfeder
5	16630035		1	Primer und Sicherungsring
9	27920079		1	Reglerfeder
10	29190224		1	Leerlauf-Einstellschraube
11	23940058		1	Einstellschraube
13	29190110		1	Schraube
14	29630073		1	Dichtung
15	27110008		1	Anschlusstück
16	29630072		1	Dichtung
18	23920019		1	Schwimmernadel
19	27460020		1	Schwimmerschaff
20	23960018		1	Schwimmer
21	29630076		1	Dichtung
22	13950014		1	Schwimmergehäuse komplett (Inkl.-23,24,25,26)
23	23950004		1	Stift
24	29630075		1	Dichtung Ablasschraube
25	27920078		1	Feder
26	23950002		1	Halter
27	29630074		1	Dichtung
28	29320065		1	Hauptdüse
30	24180005		1	Dichtring

Ihr Ersatzteilspezialist im Internet